令和元年度 岐阜県中学校総合体育大会 バスケットボール競技

男子

令和元年　7月30日（火）・31日（水）
飛騨高山ビッグアリーナ・中山中学校

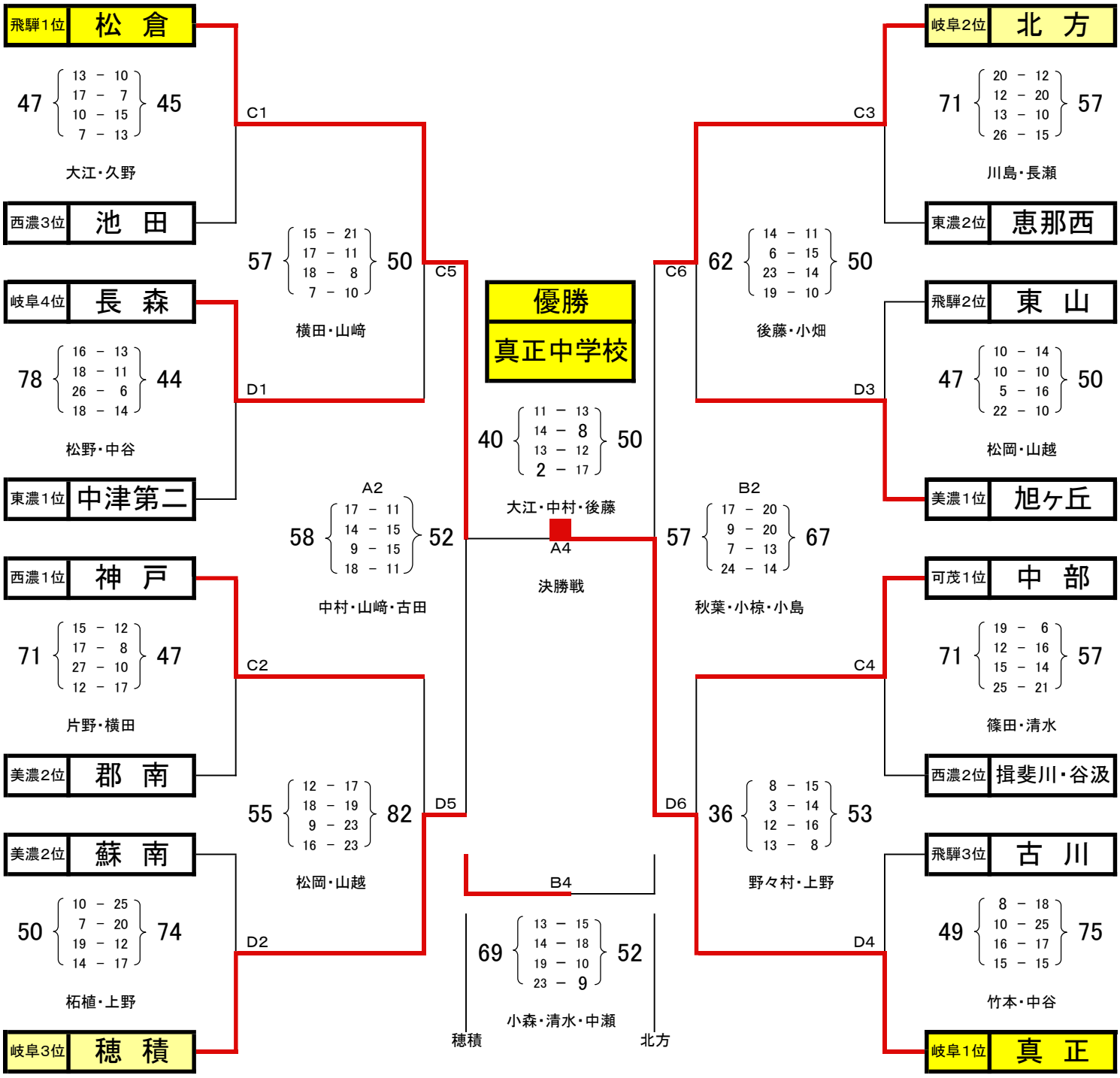

大会結果	
優　勝	本巣市立真正中学校（岐阜地区）
準優勝	高山市立松倉中学校（飛騨地区）
３　位	瑞穂市立穂積中学校（岐阜地区）
３　位	北方町立北方中学校（岐阜地区）

大会優秀選手		
1	林　映斗	真正中
2	鵜飼　晴也	真正中
3	益田　翔悠	松倉中
4	土屋　来嵐	穂積中
5	松永　優太	北方中